ミックスダブルスB （ 11月 21日 ）

A 9:00	1	稲 本・福 本（三田硬式・三田硬式）
	2	渕 上・渕 上（サンテック・サンテック）
	3	岸 本・岸 本（P－Club・P－Club）
	4	後 藤・後 藤（N A S・N A S）

B 9:00	5	清 水・紺 谷（N A S・三菱電機）
	6	伊 東・伊 東（サンテック・サンテック）
	7	米 田・山 口（P－Club・P－Club）

C 9:00	8	清 水・清 水（ウッディ・フ リ ー）
	9	平 岡・平 岡（フ リ ー・フ リ ー）
	10	山 本・進 藤（N A S・N A S）

D 10:00	11	佐 藤・足 立（N A S・N A S）
	12	坂 東・大 城（三田硬式・三田硬式）
	13	若 山・小 野（フ リ ー・フ リ ー）
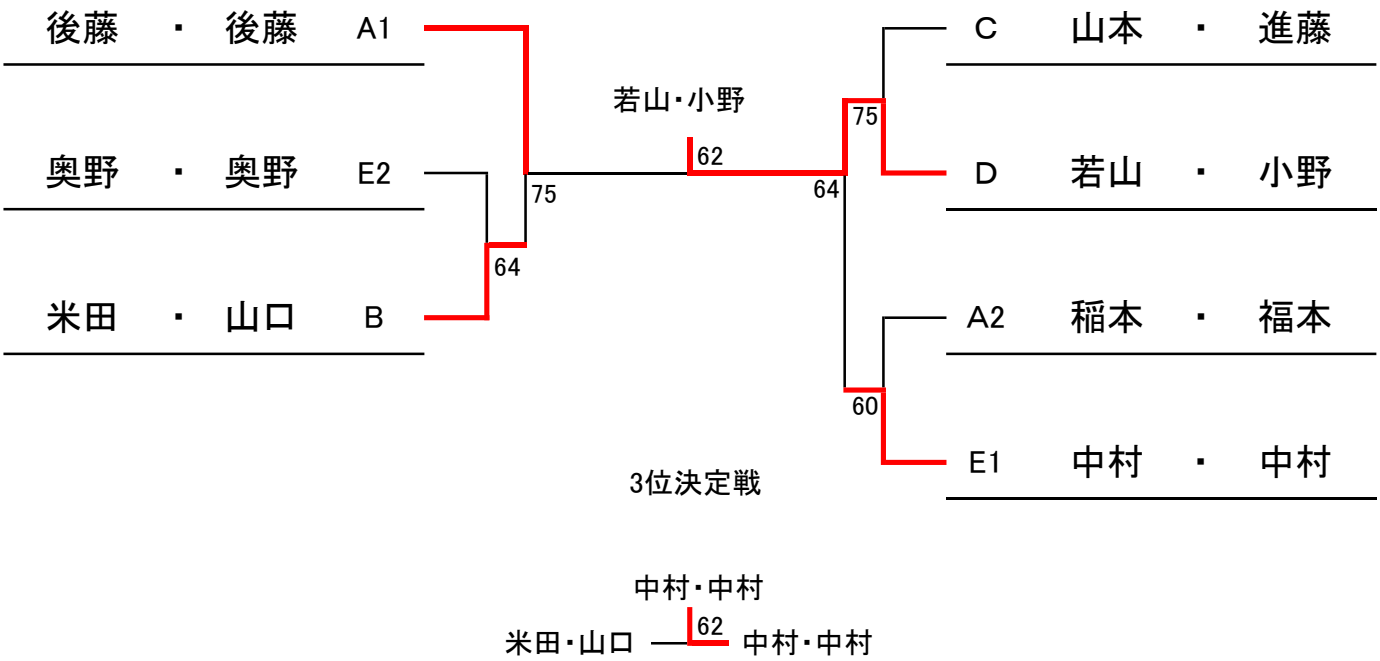
E 9:00	14	ケビン・佐々木（フ リ ー・N A S）
	15	奥 野・奥 野（ミルキー・ミルキー）
	16	中 原・吉 田（N A S・N A S）
	17	中 村・中 村（ブルーサンダー・ブルーサンダー）