男子ダブルスA （ 11月23日 ）

A 9:00	1	梅 本・徳 永（とっぷがん・ラット２０）
	2	大 隣・長 岡（Ｎ Ａ Ｓ・Ｎ Ａ Ｓ）
	3	森 滝・北 村（ア ミ ル・ア ミ ル）
	4	櫻 井・太 田（アルボル・アルボル）
B 9:00	5	吉 田・鎌 田（Ｎ Ａ Ｓ・Ｎ Ａ Ｓ）
	6	鈴 木・ 楠 （Ｆ Ａ Ｂ・Ｆ Ａ Ｂ）
	7	市 井・大 安（ミルキー・ミルキー）
C 9:00	8	松 坂・青 山（Ｐ Ａ Ｌ・Ｐ Ａ Ｌ）
	9	中 本・祐 尾（Ｐ－Ｃｌｕｂ・Ｐ－Ｃｌｕｂ）
	10	西 森・田 口（Ｆ Ａ Ｂ・Ｆ Ａ Ｂ）
D 9:00	11	内 田・後 藤（フラワー・フラワー）
	12	籠 谷・山 田（ウッディ・ウッディ）
	13	稲 田・奥 野（Ｎ Ｍ Ｐ・Ｎ Ｍ Ｐ）

E 9:00	14	竹 内・三 輪（Ｐ－Ｃｌｕｂ・Ｆ Ａ Ｂ）
	15	小 池・光 田（Ｎ Ｍ Ｐ・フ リ ー）
	16	山 本・島 野（フ リ ー・フ リ ー）
F 9:00	17	荒 濵・村 上（サンテック・たかしょう5）
	18	猪 澤・堀 江（うきうき・うきうき）
	19	伊 藤・武 田（ライズアップ・ライズアップ）
G 9:00	20	天 野・上 辻（Ｐ Ａ Ｌ・Ｐ Ａ Ｌ）
	21	木 原・貝 谷（うきうき・うきうき）
	22	岡 本・井 上（Ｐ Ａ Ｌ・Ｐ Ａ Ｌ）
H 9:00	23	中 村・清 水（ウッディ・フ リ ー）
	24	松 本・平 賀（Ｐ－Ｃｌｕｂ・Ｐ－Ｃｌｕｂ）
	25	篠 崎・大 島（40/30'Ｓ・40/30'Ｓ）

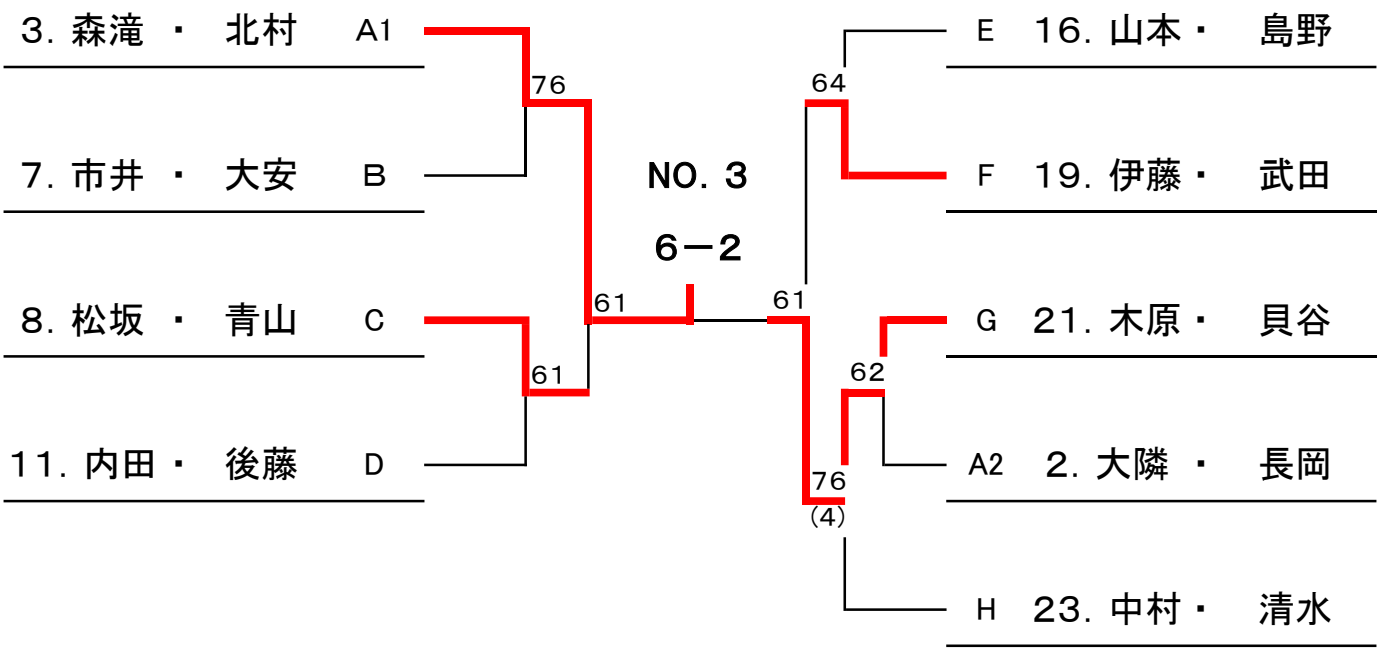

3位決定戦

NO. 8 63 NO. 19